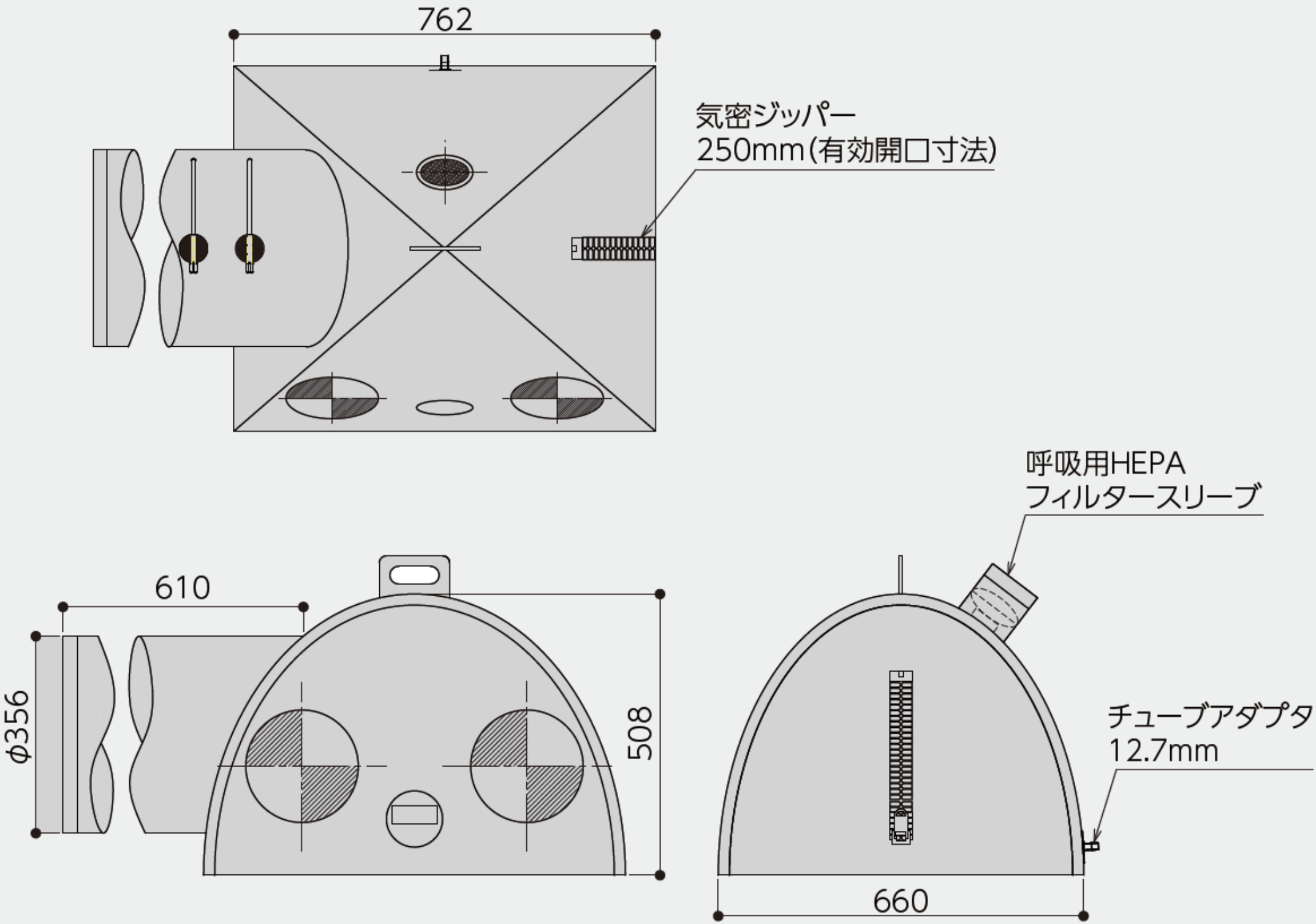
762
気密ジッパー
250mm(有効開口寸法)
呼吸用HEPA
フィルタースリーブ
610
φ356
508
チューブアダプタ
12.7mm
660