外形図

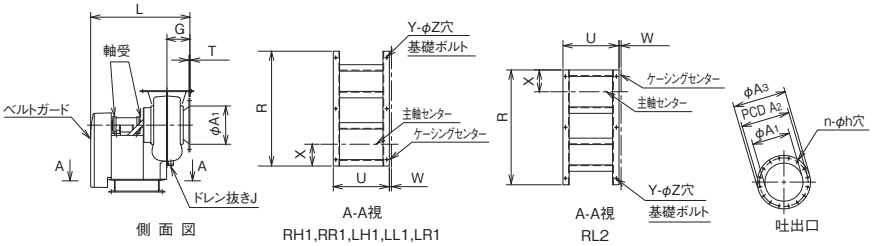

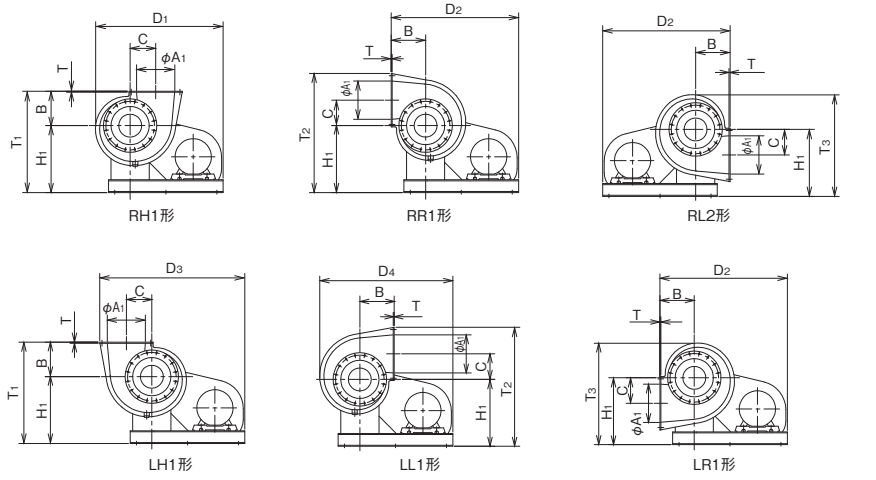

断面構造図

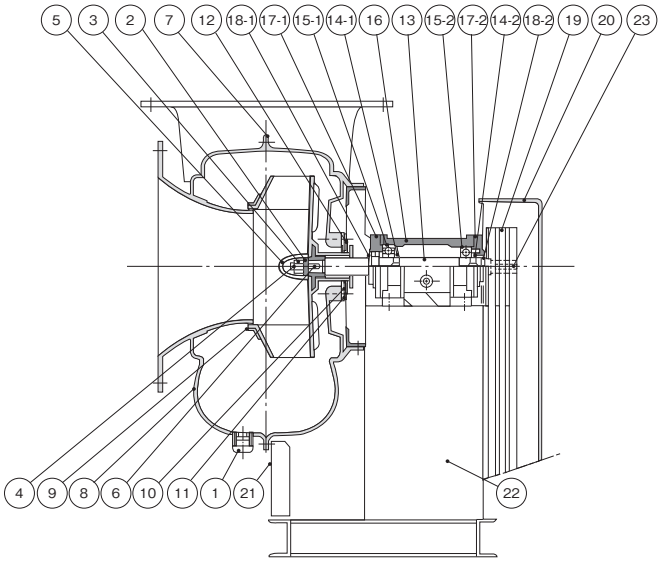

番号	名称	材質	個数
①	ドレン抜き	FRP	1
②	座金	SS400	1
③	ミゾ付ナット	S25C	1
④	割りピン	SWRM6	1
⑤	ナットカバー	FRP	1
⑥	羽根車キー	S45C	1
⑦	ケーシングガスケット	EPT	1
⑧	ケーシング	FRP	1
⑨	羽根車	FRP	1
⑩	シール板	PE	1
⑪	シール板押え	FRP	1
⑫	ガス切りリング	HTPVC	1
⑬	主軸	炭素鋼	1
⑭-1	ロックナット、座金(F)	SS400	1組
⑭-2	ロックナット、座金(R)	SS400	1組
⑮-1	軸受(F)	軸受鋼	1
⑮-2	軸受(R)	軸受鋼	1
⑯	軸受箱	FCD450	1
⑰-1	軸受カバー(F)	FC200	1
⑰-2	軸受カバー(R)	FC200	1
⑱-1	Vリング(F)	NBR	1
⑱-2	Vリング(R)	NBR	1
⑲	Vベルト、Vプーリ		1式
⑳	ベルトガード	FRP	1
㉑	ケーシングサポート	FRP	1
㉒	架台	SS400	1
㉓	Vプーリキー	S45C	1

●本図は標準図です。ベルト本数は実際と異なる場合があります。
●下部水平吐出方向(RL、LR)の場合、ドレン抜きは付属しません。

仕様

製品型式	ドレン抜き	基礎寸法(mm)						本体質量(kg)			軸受	
	J	R	U	W	X	Y	Z	標準	防振架付	防振スプリング架台付	羽根車側	プーリ側
FTF153	PF3/4	740	325	26	140	6	12	58	72	74	6306	6305
FTF203	PF3/4	900	440	17	170	6	12	95	119	121	6308	6307
FTF253	PF3/4	1100	460	20	205	6	14	118	145	148	6308	6307

サイズ表

製品型式	全長	ケーシング(mm)										吸込・吹出フランジ					
	L	H_1	B	C	D_1	D_2	D_3	D_4	T_1	T_2	T_3	G	ϕA_1	PCD A_2	ϕA_3	n	h	T
FTF153	595	400	200	150	812	800	899	845	600	699	612	135	225	264	297	12	10	6
FTF203	780	525	270	200	1001	1000	1140	1044	795	935	796	180	300	382	419	16	12	8
FTF253	855	600	340	250	1227	1235	1406	1281	940	1111	932	225	375	482	521	20	14	8

注)本体質量には、電動機質量を含みません。