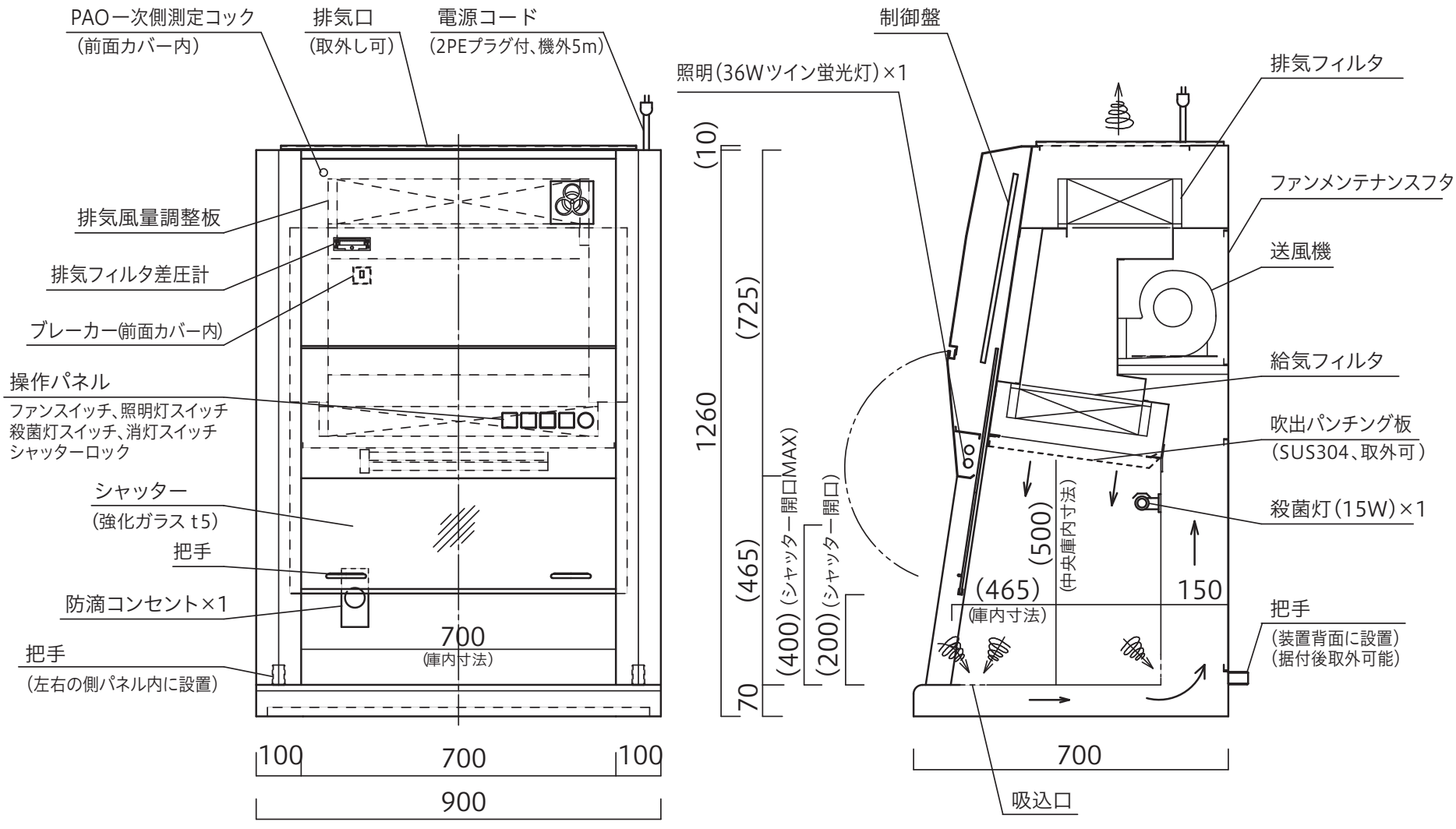
PAO一次側測定コック
(前面カバー内)
排気口
(取外し可)
電源コード
(2PEプラグ付、機外5m)
排気風量調整板
排気フィルタ差圧計
ブレーカー(前面カバー内)
操作パネル
ファンスイッチ、照明灯スイッチ
殺菌灯スイッチ、消灯スイッチ
シャッターロック
シャッター
(強化ガラス t5)
把手
防滴コンセント×1
把手
(左右の側パネル内に設置)
700
(庫内寸法)
100
700
100
900
照明(36Wツイン蛍光灯)×1
制御盤
(10)
(725)
1260
(465)
70
(400)(シャッター開口MAX)
(200)(シャッター開口)
排気フィルタ
ファンメンテナンスフタ
送風機
給気フィルタ
吹出パンチング板
(SUS304、取外可)
殺菌灯(15W)×1
(500)
(中央庫内寸法)
(465)
(庫内寸法)
150
把手
(装置背面に設置)
(据付後取外可能)
700
吸込口