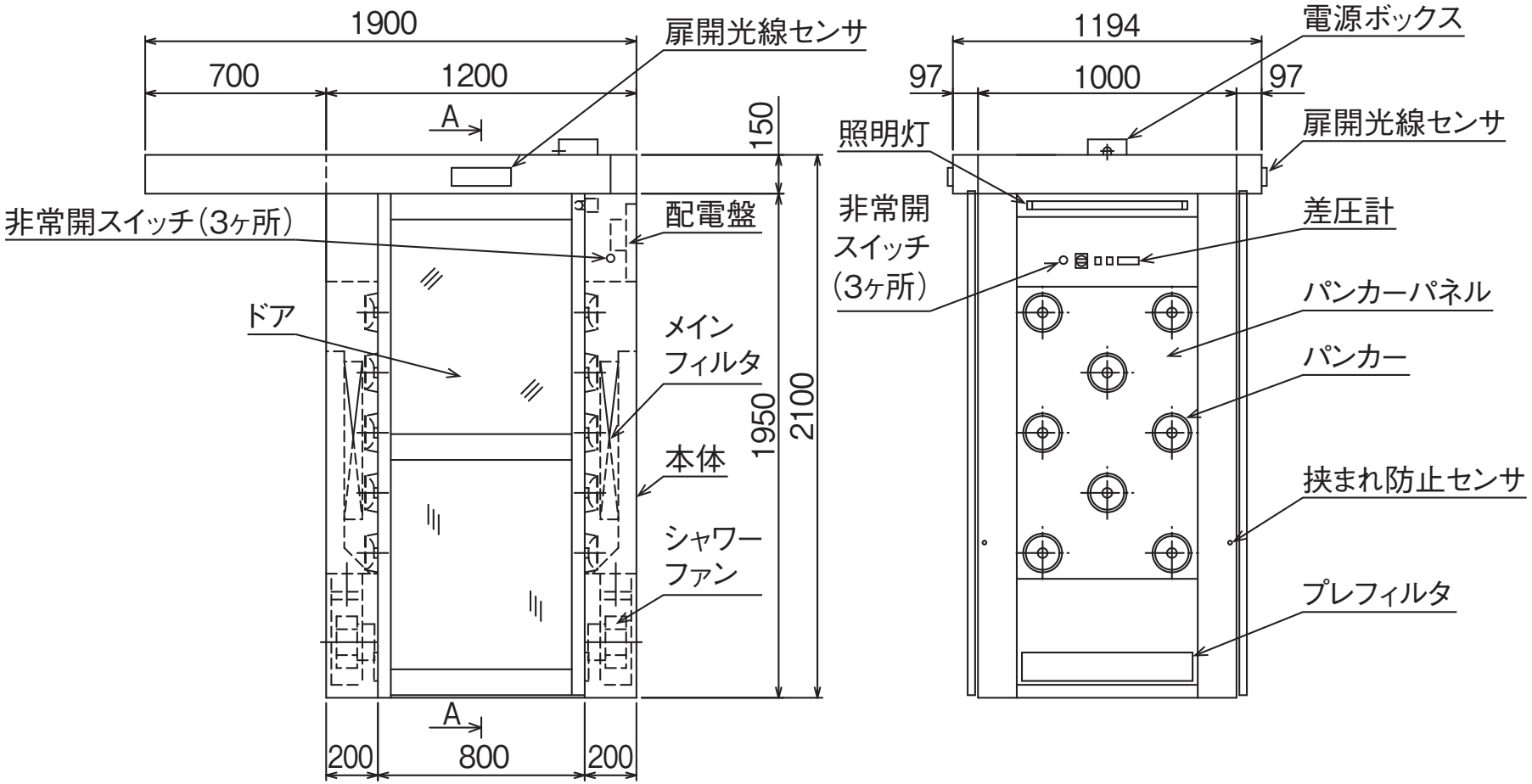
1900
700
1200
A
扉開光線センサ
150
非常開スイッチ(3ヶ所)
配電盤
ドア
メイン
フィルタ
1950
2100
本体
シャワー
ファン
A
200
800
200
1194
97
1000
97
電源ボックス
照明灯
扉開光線センサ
非常開
スイッチ
(3ヶ所)
差圧計
パンカーパネル
パンカー
挟まれ防止センサ
プレフィルタ