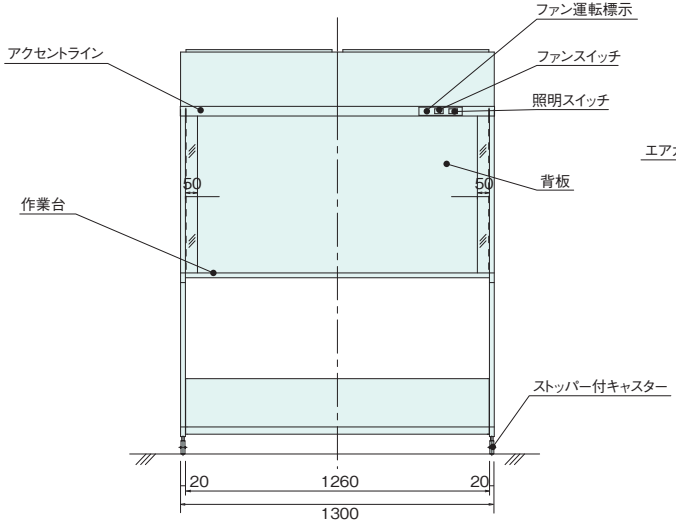
ファン運転標示
アクセントライン
ファンスイッチ
照明スイッチ
背板
50
50
作業台
ストッパー付キャスター
20
1260
20
1300

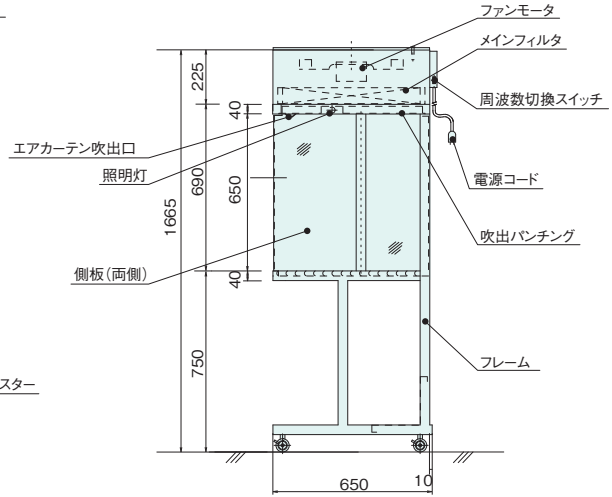
ファンモータ
メインフィルタ
周波数切換スイッチ
225
40
エアカーテン吹出口
照明灯
690
650
1665
電源コード
吹出パンチング
側板(両側)
40
750
フレーム
650
10