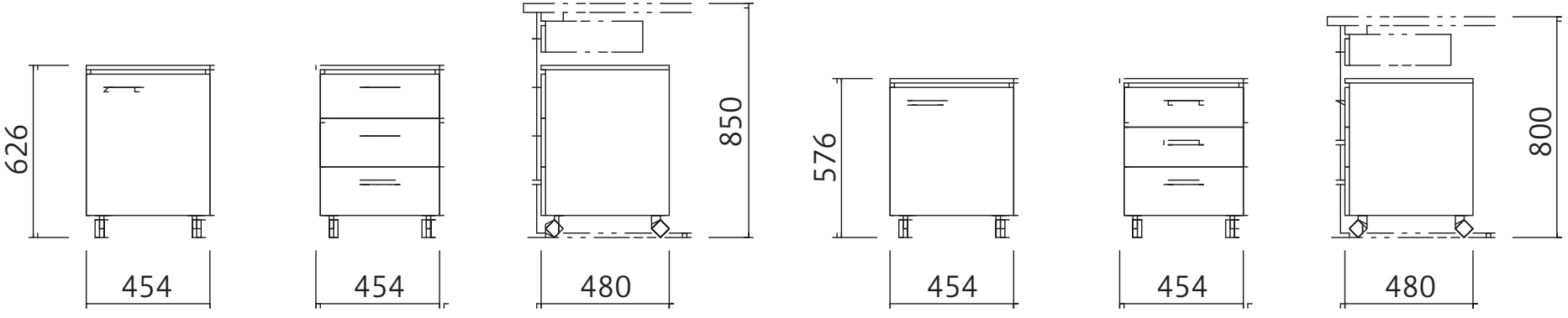
626
454
454
850
480
576
454
454
800
480