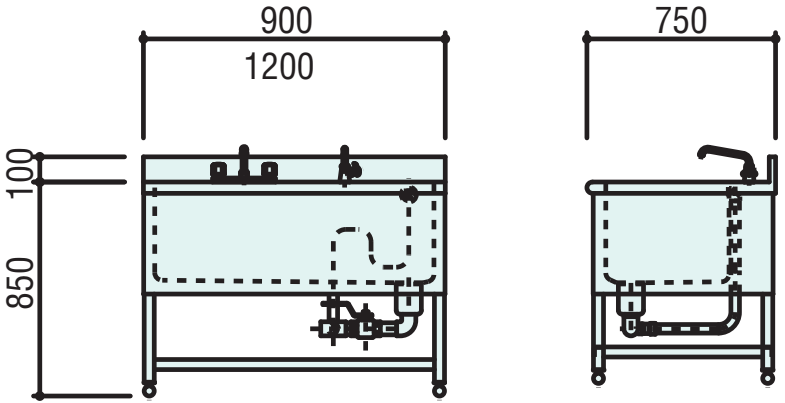

長時間水を貯めるときは専用封水共栓が必要です。(オプション)

配管立上り位置

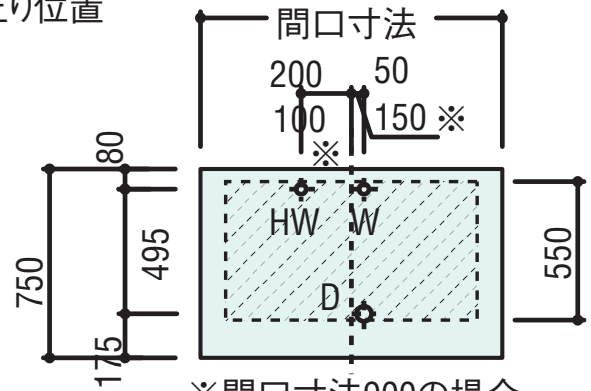

※間口寸法900の場合
上記寸法以外は斜線内に立上げ

W ：給水　20A
HW: 給湯　20A
D ：排水　40A

※配管立下りの場合
位置はお問合せください。