外形図

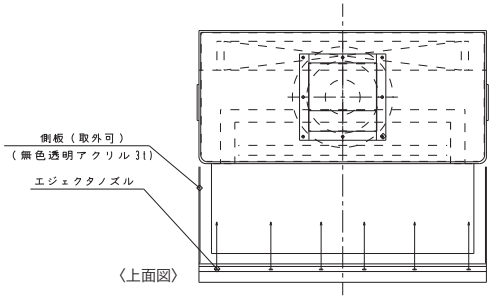

〈上面図〉

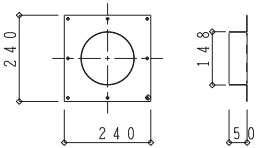

排気ダクト（室外排気用、付属品）

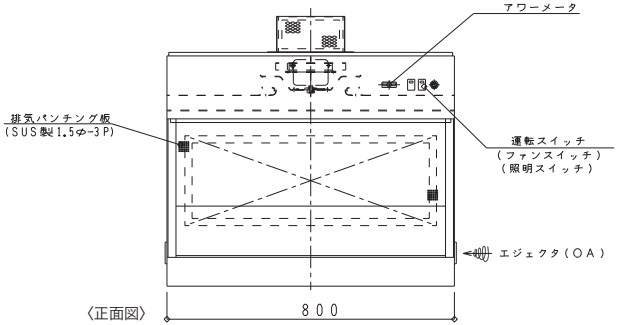

〈正面図〉

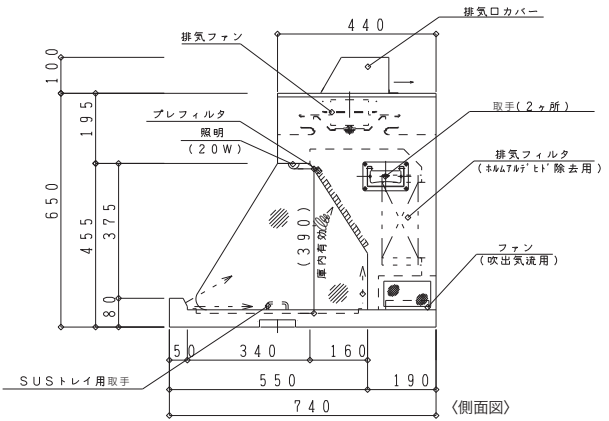

〈側面図〉