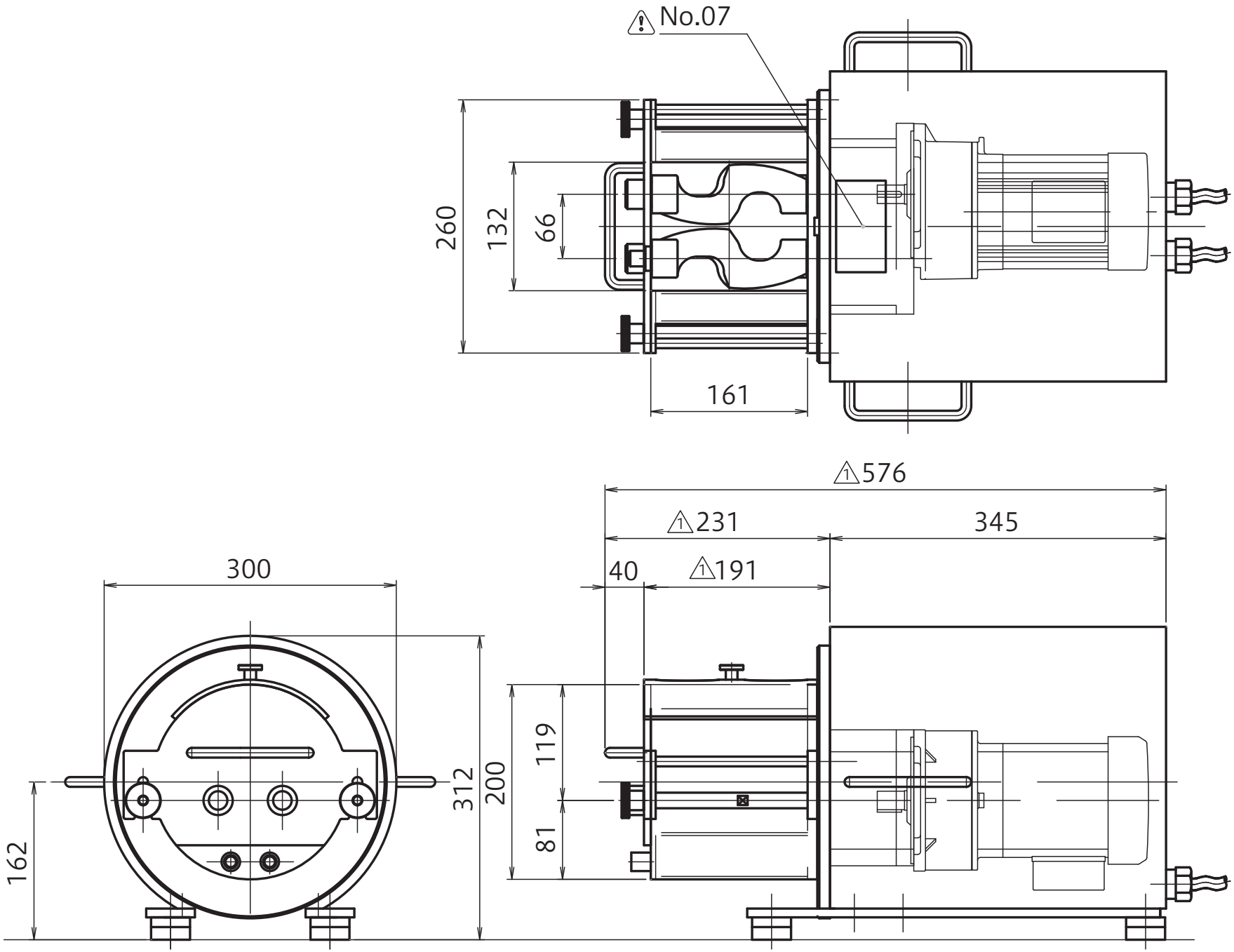
No.07
260
132
66
161
576
231
345
40
191
300
119
312
200
81
162