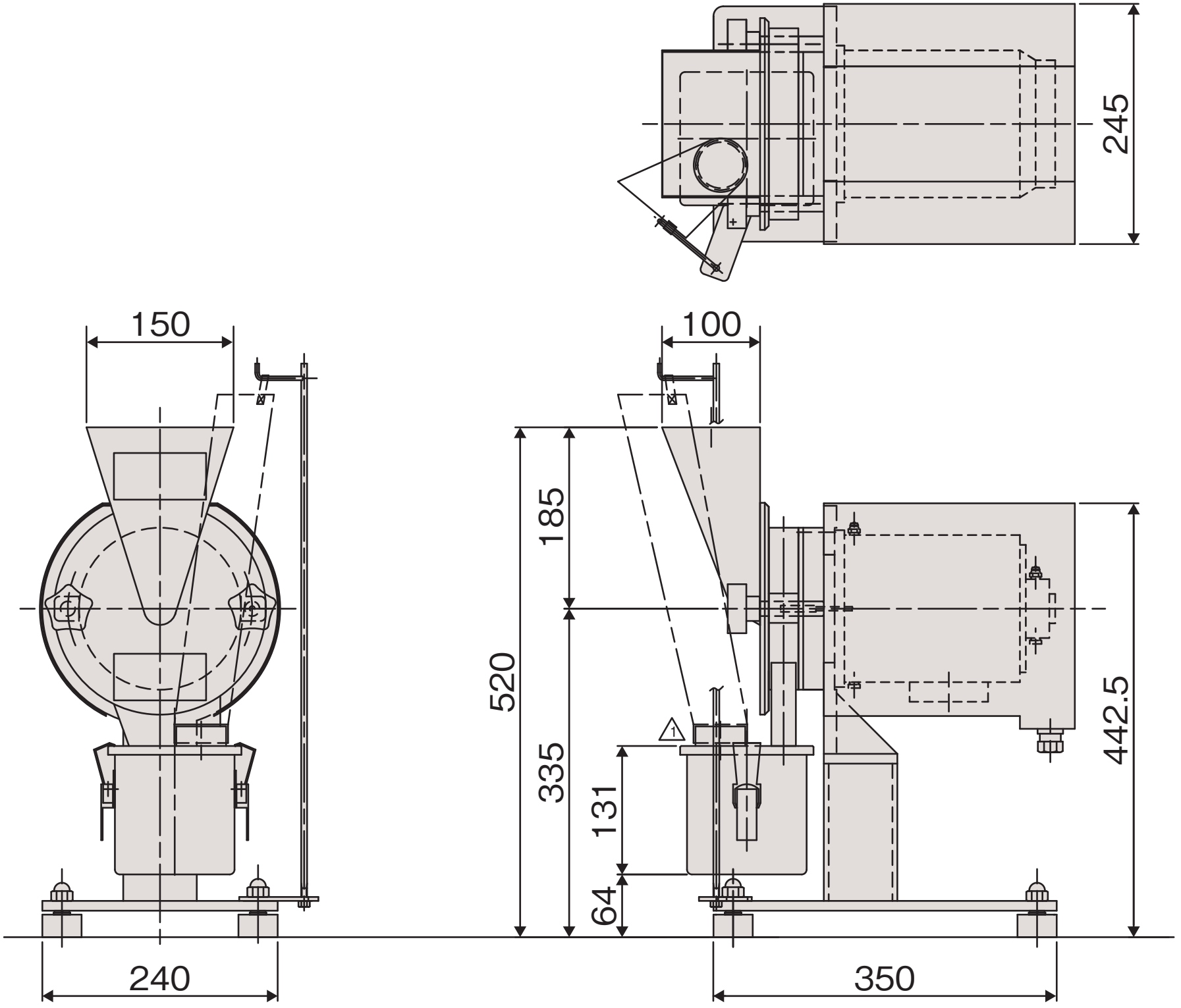
245
150
100
185
520
335
131
64
442.5
240
350