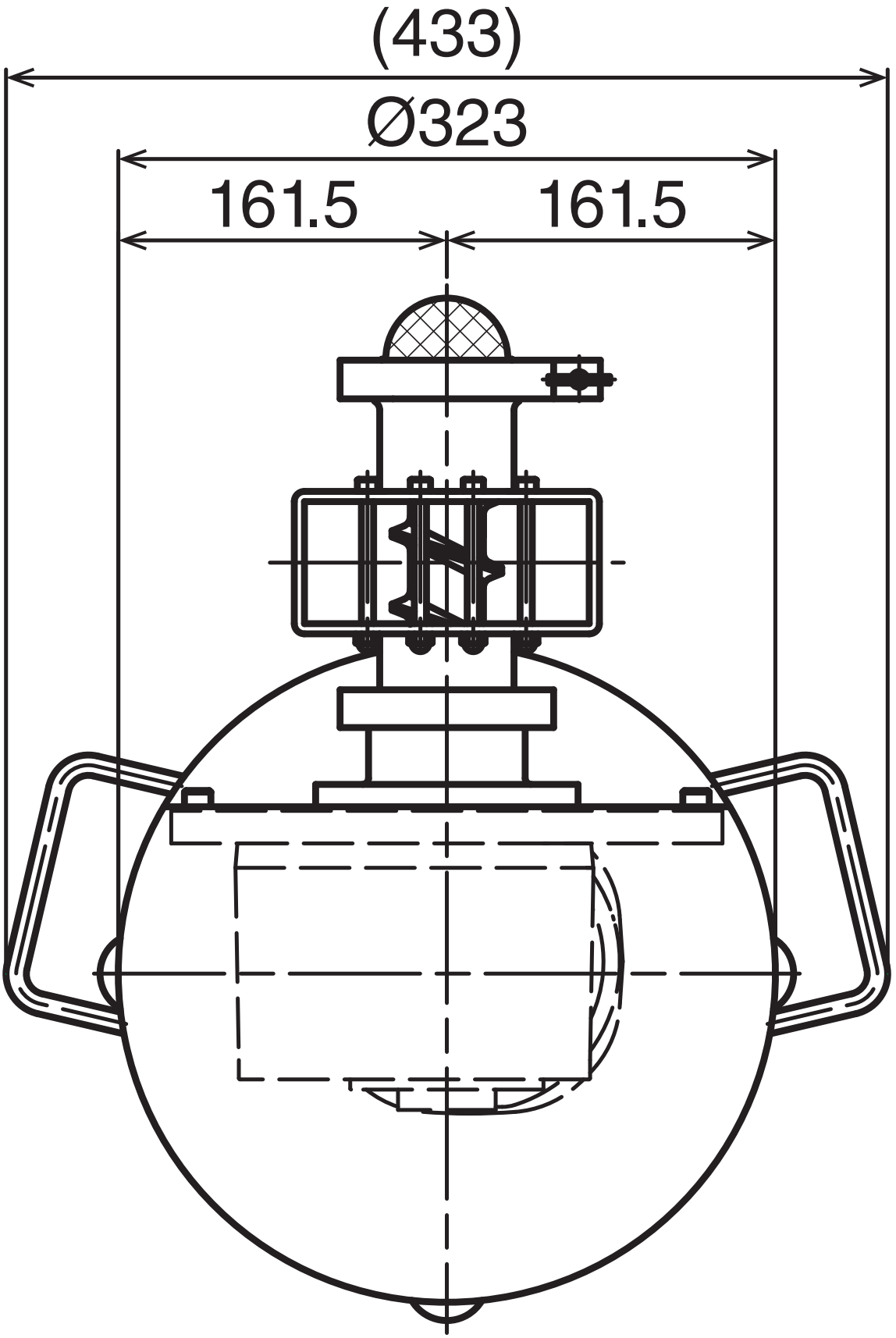
(433)
Ø323
161.5
161.5

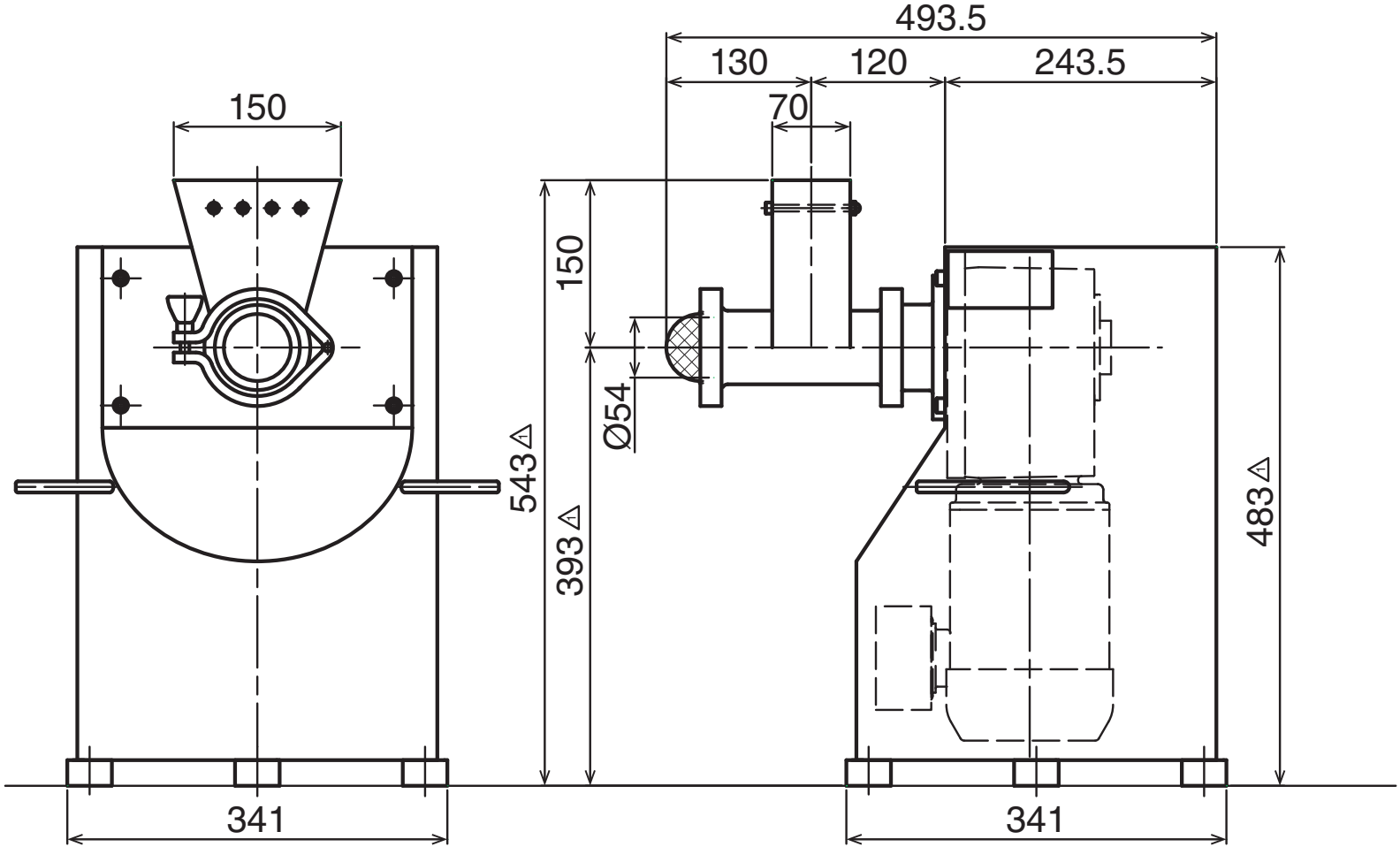
493.5
130
120
243.5
70
150
150
Ø54
543△
393△
483△
341
341