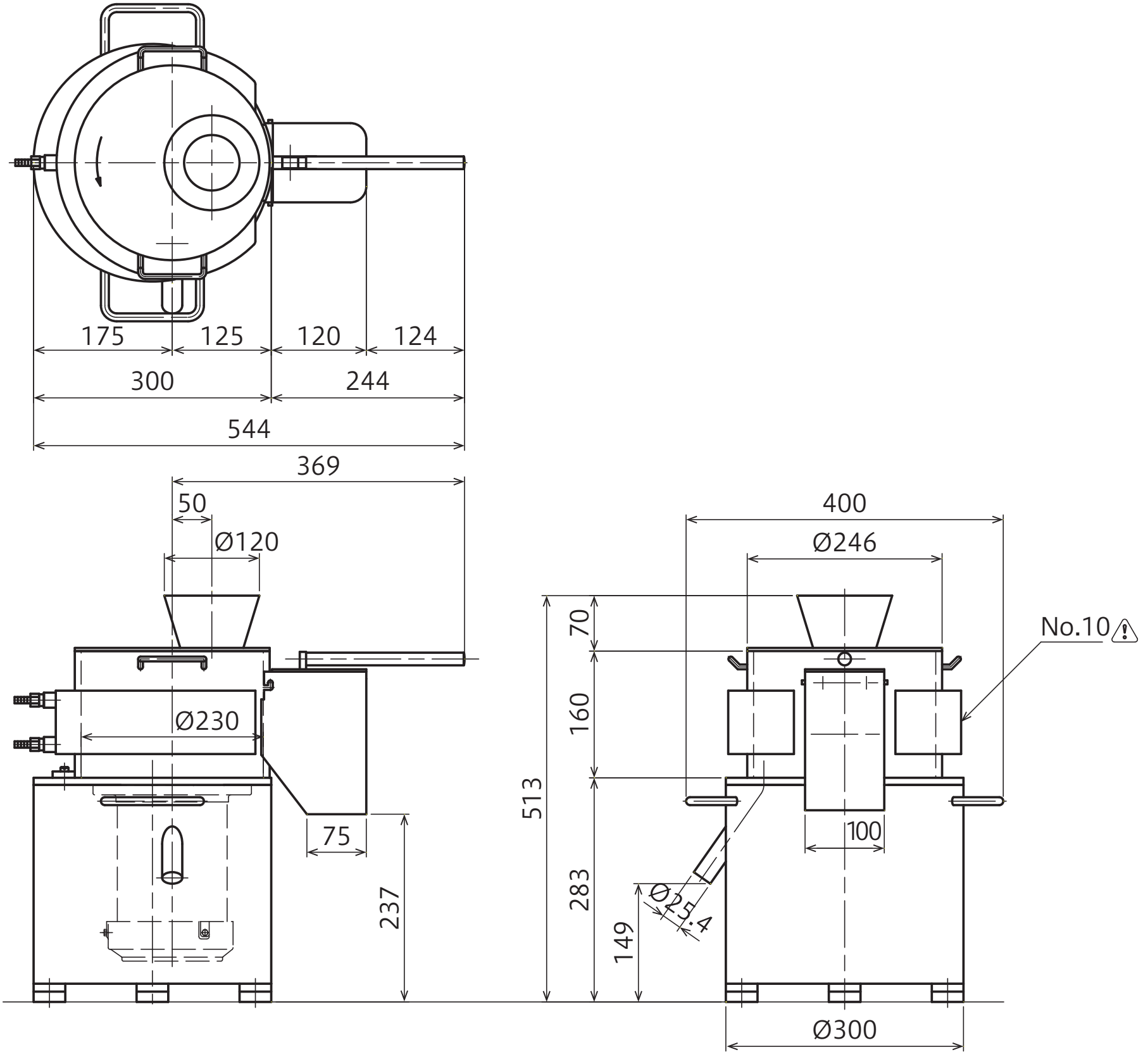
175
125
120
124
300
244
544
369
50
Ø120
Ø230
75
237
400
Ø246
70
160
513
283
149
No.10
100
Ø2.5
4
Ø300