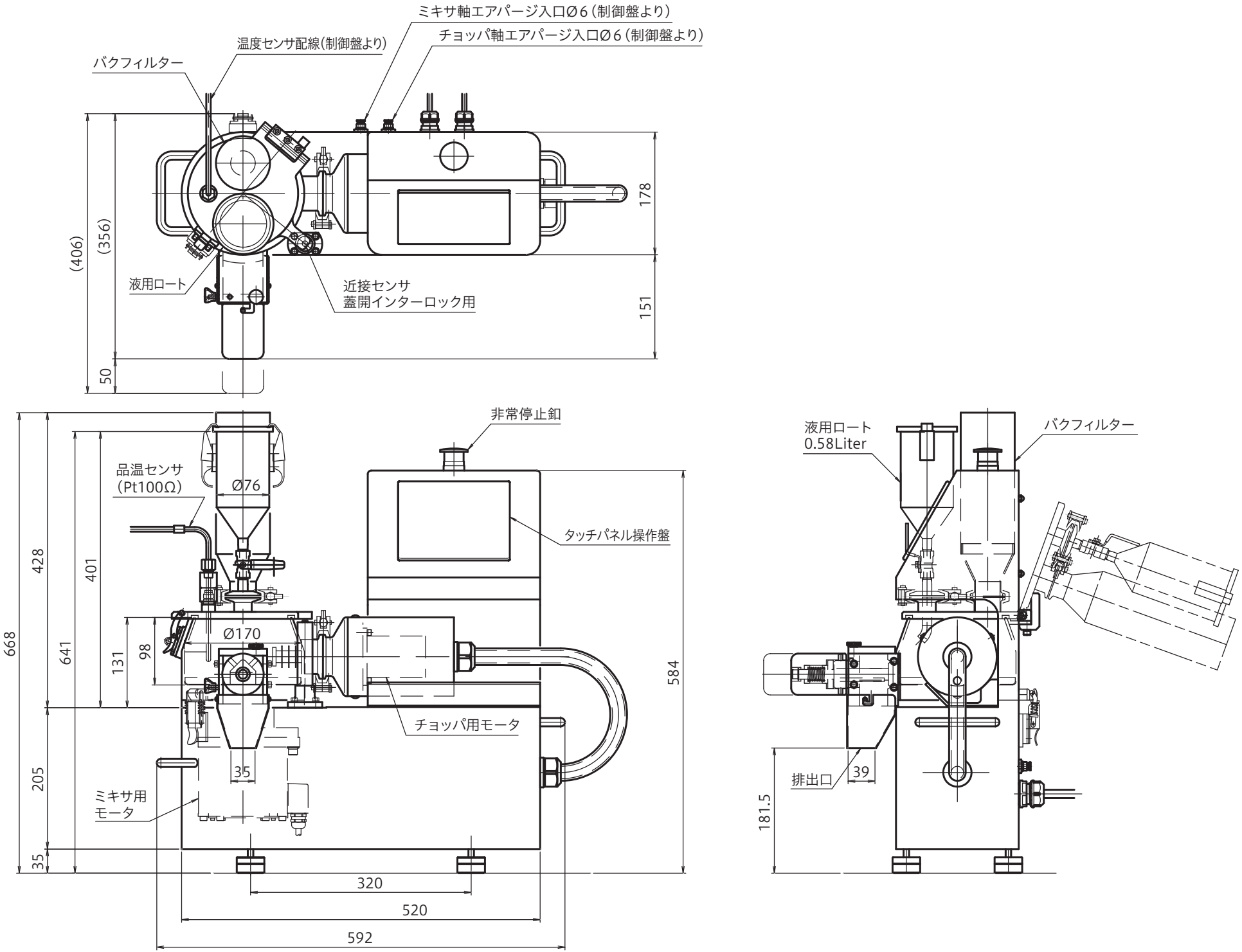
ミキサ軸エアパージ入口Ø6（制御盤より）
チョッパ軸エアパージ入口Ø6（制御盤より）
温度センサ配線(制御盤より)
バクフィルター
(406)
(356)
178
151
50
液用ロート
近接センサ
蓋開インターロック用
非常停止釦
品温センサ
(Pt100Ω)
Ø76
タッチパネル操作盤
428
401
668
641
131
98
Ø170
584
チョッパ用モータ
205
35
ミキサ用
モータ
35
320
520
592
液用ロート
0.58Liter
バクフィルター
排出口
39
181.5